Fluid contact Portion：Polypropylene type
Polyvinylidene fluoride type

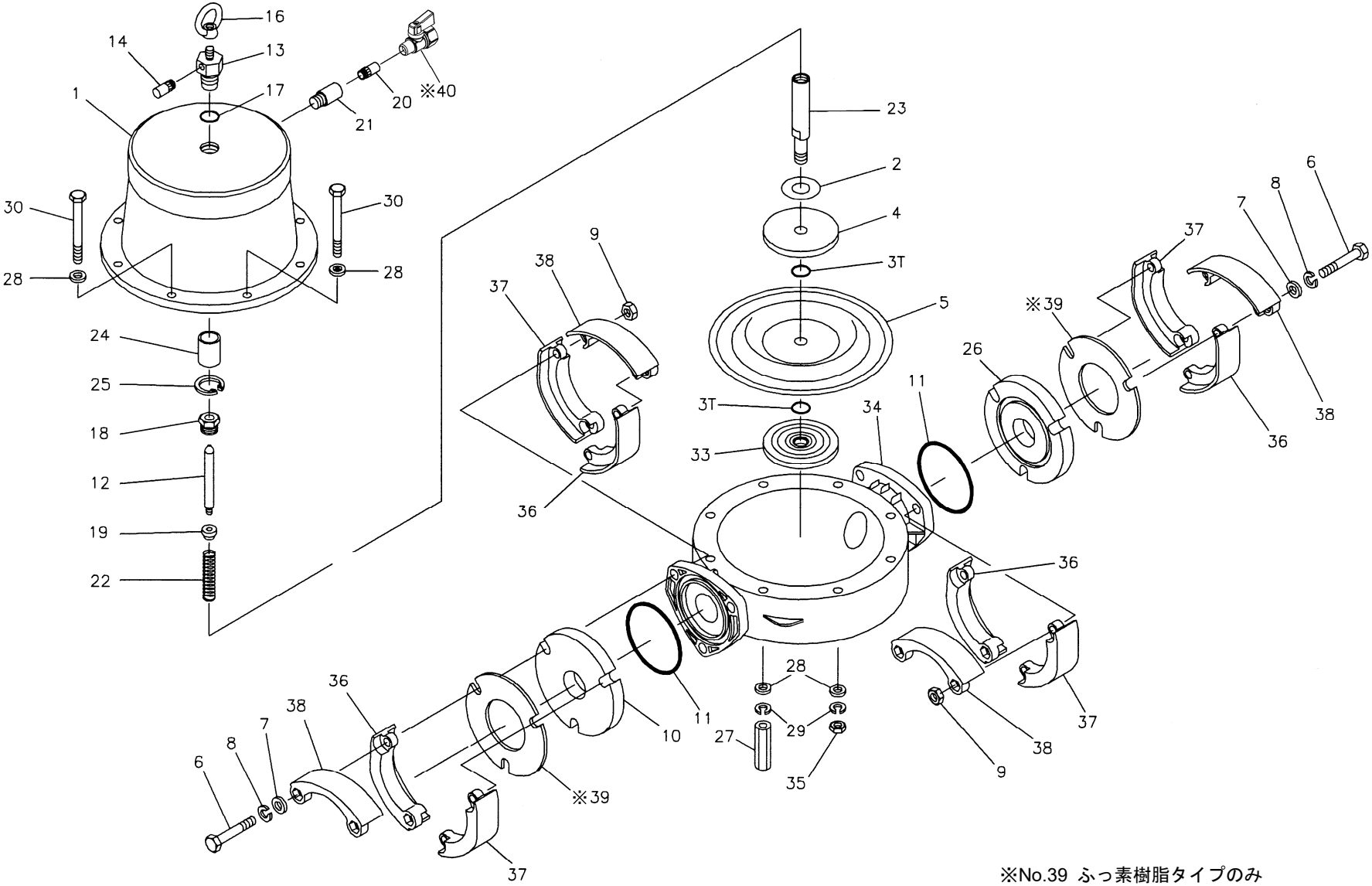

※No.39 ふっ素樹脂タイプのみ
※No.40 NPT タイプにはエアバルブは付属していません
※No.39 Only Polyvinylidene fluoride type
※No.40 There is no air valve in NPT Type

AD-50PV_B-00

Doc.Code:AD-50_YC_PL-00
Series :AD-50P

RE-ORDER	REF. No.	DESCRIPTION		Q'TY.	AD-50 PC	AD-50 PN	AD-50 PE	AD-50 PV	AD-50 PT	AD-50 PH	AD-50 PS
		MODEL			AD-50 PC	AD-50 PN	AD-50 PE	AD-50 PV	AD-50 PT	AD-50 PH	AD-50 PS
		ITEM No.			853008	853009	853010	853011	852933	853012	853013
	1	エアチャンバー	AIR CHAMBER	1	713310	713310	713310	713310	713310	713310	713310
	2	クッション	CUSHION	1	771316	771316	771316	771316	771316	771316	771316
	3T	Oリング	O RING	2	—	—	—	—	643015	—	—
	4	センターディスク	CENTER DISK	1	711904	711904	711904	711904	707822	711904	711904
	5	ダイアフラム	DIAPHRAGM	1	771855	771702	771856	771800	770815	771703	771976
	6	ボルト	BOLT	6	621213	621213	621213	621213	621213	621213	621213
	7	平座金	PLAIN WASHER	6	631331	631331	631331	631331	631331	631331	631331
	8	ばね座金	SPRING WASHER	6	680607	680607	680607	680607	680607	680607	680607
	9	ナット	NUT	6	628014	628014	628014	628014	628014	628014	628014
	10	フランジアウト	FLANGE OUT	1	772065	772065	772065	772065	772065	772065	772065
	11	Oリング	O RING	2	640069	640069	684122	642069	643069	640069	684122
	12	バルブ	VALVE	1	795081	795081	795081	795081	795081	795081	795081
	13	バルブシート	VALVE SEAT	1	716408	716408	716408	716408	716408	716408	716408
	14	サイレンサー組立	MUFFLER	1	802569	802569	802569	802569	802569	802569	802569
	16	アイナット	EYE NUT	1	630241	630241	630241	630241	630241	630241	630241
	17	Oリング	O RING	1	640017	640017	640017	640017	640017	640017	640017
	18	ナット	NUT	1	710717	710717	710717	710717	710717	710717	710717
	19	ナット	NUT	1	710719	710719	710719	710719	710719	710719	710719
	20	サイレンサー	MUFFLER	1	681170	681170	681170	681170	681170	681170	681170
	21	ユニオン	UNION	1	710715	710715	710715	710715	710715	710715	710715
	22	スプリング	SPRING	1	710762	710762	710762	710762	710762	710762	710762
	23	センターロッド	CENTER ROD	1	713443	713443	713443	713443	713242	713443	713443
	24	スロートベアリング	THROAT BEARING	1	773092	773092	773092	773092	773092	773092	773092
	25	丸R形止め輪	RETAINING RING	1	630807	630807	630807	630807	630807	630807	630807
	26	フランジイン	FLANGE IN	1	772064	772064	772064	772064	772064	772064	772064
	27	スタッド	STUD	4	713243	713243	713243	713243	713243	713243	713243
	28	平座金	PLAIN WASHER	16	631330	631330	631330	631330	631330	631330	631330
	29	ばね座金	SPRING WASHER	8	680257	680257	680257	680257	680257	680257	680257
	30	ボルト	BOLT	8	683542	683542	683542	683542	683542	683542	683542
	33	センターディスク	CENTER DISK	1	771727	771727	771727	771727	780063	771727	771727
	34	アウトチャンバー	OUT CHAMBER	1	780148	780148	780148	780148	780148	780148	780148
	35	ナット	NUT	4	628013	628013	628013	628013	628013	628013	628013
	36	プロテクターA	PROTECTOR A	4	771786	771786	771786	771786	771786	771786	771786
	37	プロテクターB	PROTECTOR B	4	771787	771787	771787	771787	771787	771787	771787
	38	プロテクターC	PROTECTOR C	4	771788	771788	771788	771788	771788	771788	771788
	40	バルブ	VALVE	1	686825	686825	686825	686825	686825	686825	686825