Fluid contact Portion：Aluminum type
Stainless-steel type
Forged iron type

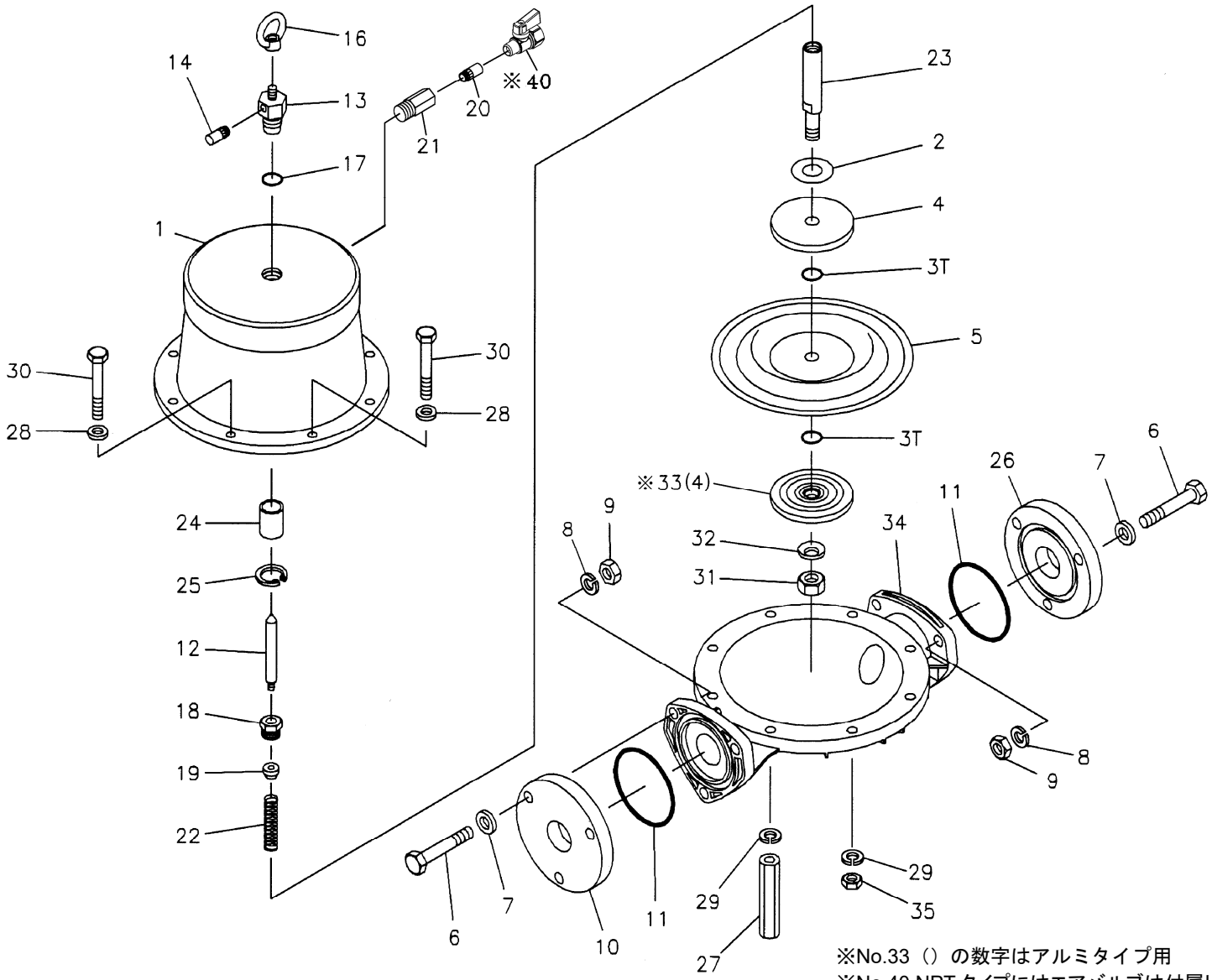

※No.33（）の数字はアルミタイプ用
※No.40 NPT タイプにはエアバルブは付属していません
※No.33 Number in parenthesis indicates the quantity for Aluminum type
※No.40 There is no air valve in NPT Type

AD-40ASF_B-00

Doc.Code:AD-40_YC_PL-00
Series :AD-40F

RE-ORDER	REF. No.	DESCRIPTION		Q'TY.	AD-40 FC	AD-40 FN	AD-40 FE	AD-40 FV	AD-40 FT	AD-40 FH	AD-40 FS
		MODEL			AD-40 FC	AD-40 FN	AD-40 FE	AD-40 FV	AD-40 FT	AD-40 FH	AD-40 FS
		ITEM No.			852987	852988	852989	852990	852991	852992	852993
		DESCRIPTION		Q'TY.	Part No.	Part No.	Part No.	Part No.	Part No.	Part No.	Part No.
	1	エアチャンバー	AIR CHAMBER	1	713306	713306	713306	713306	713306	713306	713306
	2	クッション	CUSHION	1	771316	771316	771316	771316	771316	771316	771316
	3T	Oリング	O RING	2	—	—	—	—	643015	—	—
	4	センターディスク	CENTER DISK	1	711902	711902	711902	711902	707817	711902	711902
	5	ダイアフラム	DIAPHRAGM	1	771853	771700	771854	771799	770814	771701	771975
	6	ボルト	BOLT	6	611204	611204	611204	611204	611204	611204	611204
	7	平座金	PLAIN WASHER	6	631015	631015	631015	631015	631015	631015	631015
	8	波形ばね座金	WAVE WASHER	6	631918	631918	631918	631918	631918	631918	631918
	9	ナット	NUT	6	627014	627014	627014	627014	627014	627014	627014
	10	フランジアウト	FLANGE OUT	1	713321	713321	713321	713321	713321	713321	713321
	11	Oリング	O RING	2	640065	640065	683999	642065	643065	640065	683999
	12	バルブ	VALVE	1	795080	795080	795080	795080	795080	795080	795080
	13	バルブシート	VALVE SEAT	1	716407	716407	716407	716407	716407	716407	716407
	14	サイレンサー組立	MUFFLER	1	802569	802569	802569	802569	802569	802569	802569
	16	アイナット	EYE NUT	1	630241	630241	630241	630241	630241	630241	630241
	17	Oリング	O RING	1	640017	640017	640017	640017	640017	640017	640017
	18	ナット	NUT	1	710717	710717	710717	710717	710717	710717	710717
	19	ナット	NUT	1	710719	710719	710719	710719	710719	710719	710719
	20	サイレンサー	MUFFLER	1	681170	681170	681170	681170	681170	681170	681170
	21	ユニオン	UNION	1	710715	710715	710715	710715	710715	710715	710715
	22	スプリング	SPRING	1	710727	710727	710727	710727	710727	710727	710727
	23	センターロッド	CENTER ROD	1	713442	713442	713442	713442	713442	713442	713442
	24	スロートベアリング	THROAT BEARING	1	773092	773092	773092	773092	773092	773092	773092
	25	丸R形止め輪	RETAINING RING	1	630807	630807	630807	630807	630807	630807	630807
	26	フランジイン	FLANGE IN	1	713320	713320	713320	713320	713320	713320	713320
	27	スタッド	STUD	4	713322	713322	713322	713322	713322	713322	713322
	28	平座金	PLAIN WASHER	8	631014	631014	631014	631014	631014	631014	631014
	29	波形ばね座金	WAVE WASHER	8	631917	631917	631917	631917	631917	631917	631917
	30	ボルト	BOLT	8	686250	686250	686250	686250	686250	686250	686250
	31	ナット	NUT	1	683408	683408	683408	706128	706128	683408	683408
	32	皿ばね	CONED DISC SPRING	1	682740	682740	682740	682740	682740	682740	682740
	33	センターディスク	CENTER DISK	1	713369	713369	713369	713369	713389	713369	713369
	34	アウトチャンバー	OUT CHAMBER	1	713156	713156	713156	713156	713156	713156	713156
	35	ナット	NUT	4	627013	627013	627013	627013	627013	627013	627013
	40	バルブ	VALVE	1	686825	686825	686825	686825	686825	686825	686825